testa ad angolo - *angle head*

TAO16.P

caratteristiche/*features*

ø 16 — M12

1-1 — 4000

peso/*weight*

11,7 kg

rotazione/*rotation*

input → output

prestazioni/*performances*

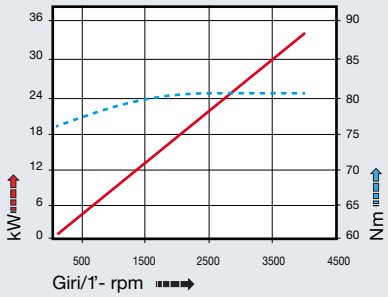

tipi mandrino disponibili / *available spindle types*

2 Albero portafrese Milling shaft	3 Weldon Whistle-Notch	4 DIN69893-HSK
Ø16-Ø22-Ø27	Ø16	HSK40

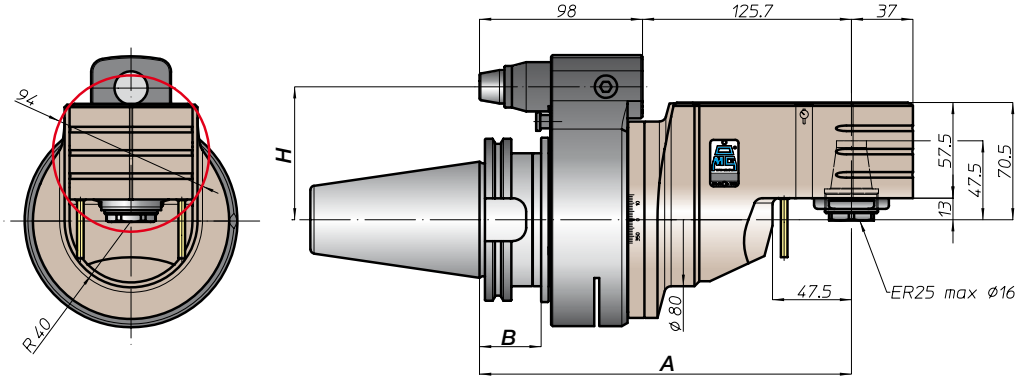

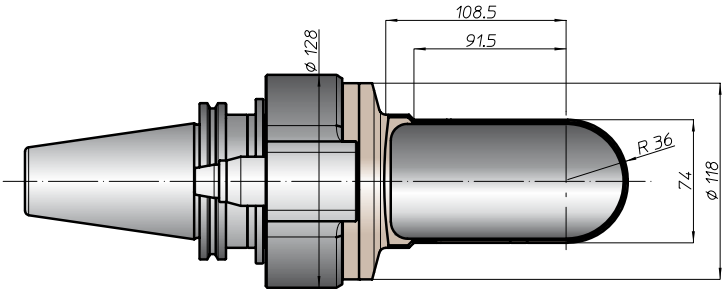

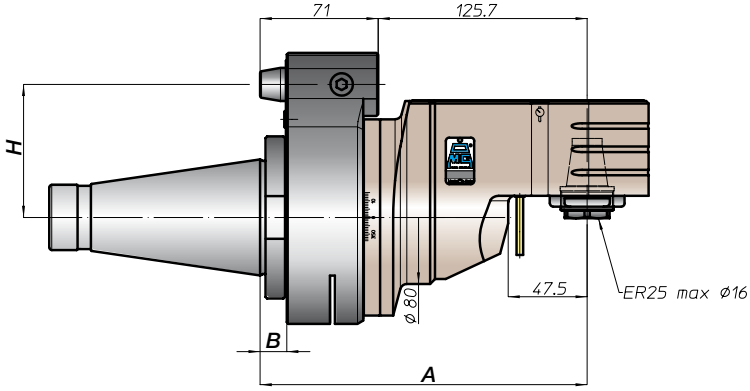

CONO SHANK	size	A	B	H standard	H optional
DIN69871 ★	-	223,5	35	-	-
	-				
	45			80	110
	50				
ANSIB5.50 ★ CAT	-			65	-
	50			80	110
★ BT	-			65	
	50	231,5	45	80	110
DIN69893 HSK	-		-	-	
	80	232,5	46	80	110
	100				
ISO26623 CAPTO	-	227,5	-	-	-
	-			80	110
	C8				
KM	-	223,5	-	-	-
	80			80	110
	100				
DIN2080	-	-	-	-	-
	-				
	-	199,5	16	80	110
	50				
ANSIB5.18 NMTB	-	-	-	-	-
	50	199,5	16	80	110

★ Option: Dual Contact