testa ad angolo - *angle head*

TAO20.P

caratteristiche/*features*

ø 20 — M14

1-1 — 3500

peso/*weight*

14,5 kg

rotazione/*rotation*

input → output

prestazioni/*performances*

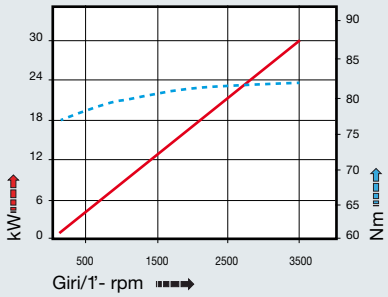

tipi mandrino disponibili / *available spindle types*

2	3	4
Albero portafrese / Milling shaft	Weldon / Whistle-Notch	DIN69893-HSK
Ø22-Ø27-Ø32	**Ø16-Ø20**	**HSK50**

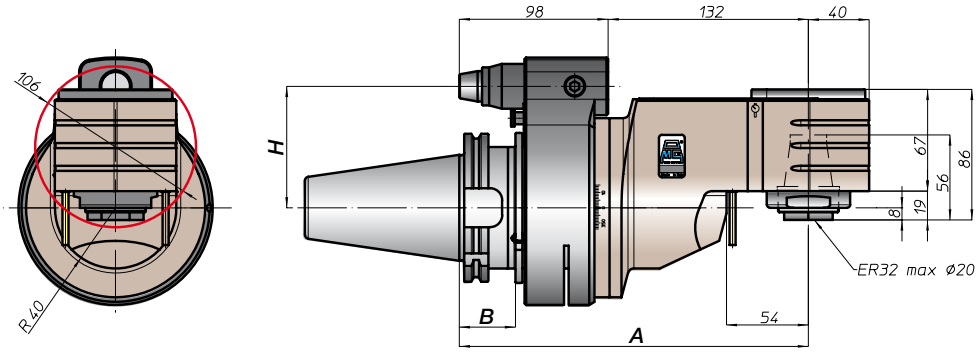

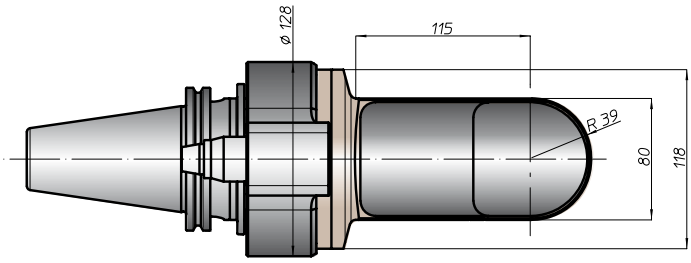

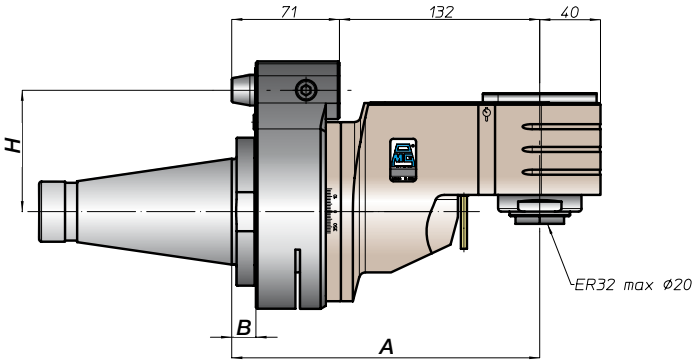

CONO SHANK	size	A	B	H standard	H optional
DIN69871 ★	-	230	35	-	-
	-				
	45			80	110
	50				
ANSIB5.50 ★ CAT	-			-	-
	50			80	110
★ BT	-			65	
	50	238	45	80	110
DIN69893 HSK	-		-	-	
	80	239	46	80	110
	100				
ISO26623 CAPTO	-	234		-	
	-			80	110
	C8				
KM	-	230		-	
	80			80	110
	100				
DIN2080	-		-	-	-
	-				
	-	203	16	80	110
	50				
ANSIB5.18 NMTB	-		-	-	-
	50	203	16	80	110

★ Option: Dual Contact